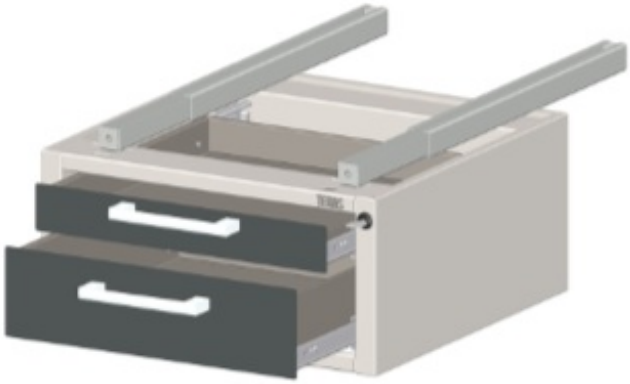

Подвесная тумба с 2мя/3мя ящиками.

Производитель: ТЭРАС

Страна: Россия

Гарантия: 12 мес.

Описание

Предназначена для хранения инструментов и компонентов.

Два/Три выдвижных ящика полного выдвижения с механизмом легкого скольжения.Подходит для столов серий "SIMPLE","BASE","DUAL","MODERN".

Особенности

Оснащена центральным замком.

Технические характеристики

Размеры:

С двумя ящиками:

490*233*580 мм (D2/H)

490*233*490 мм (D2-49.23.49/H)

390*233*580 мм (D2-39.23.58/H)

С тремя ящиками:

490*354*580 мм (D3/H)

490*354*490 мм (D3-49.35.49/H)

390*354*580 мм (D3-39.35.58/H).